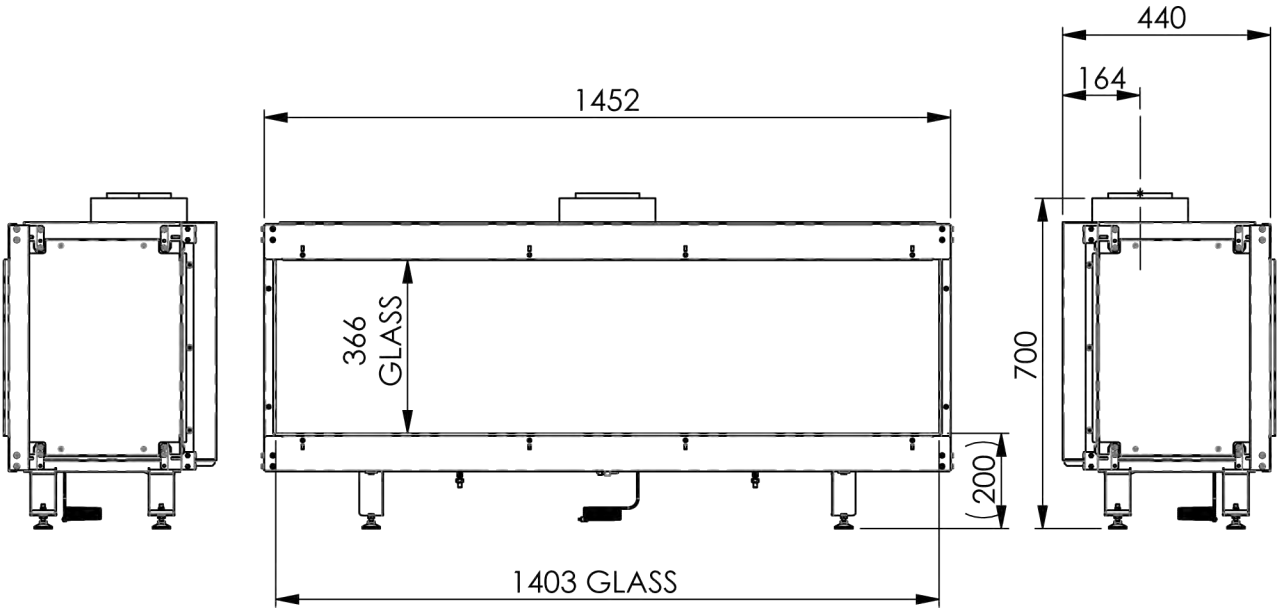
440
164
1452
366
GLASS
700
(200)
1403 GLASS

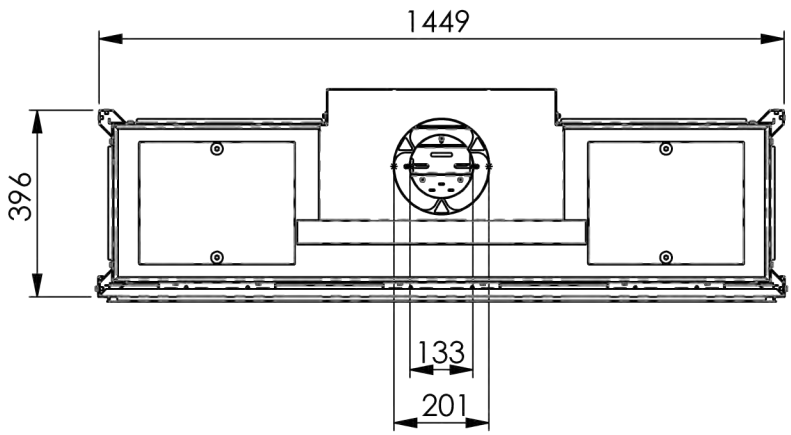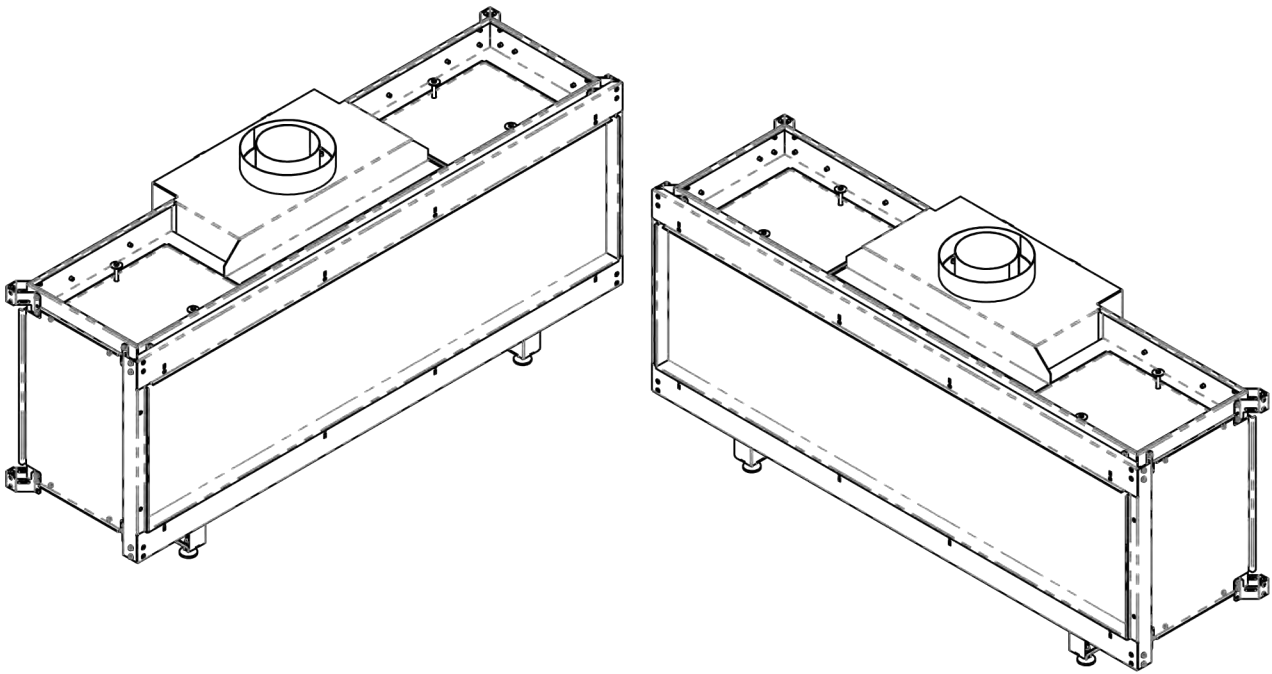
1449
396
133
201