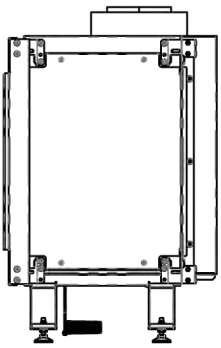

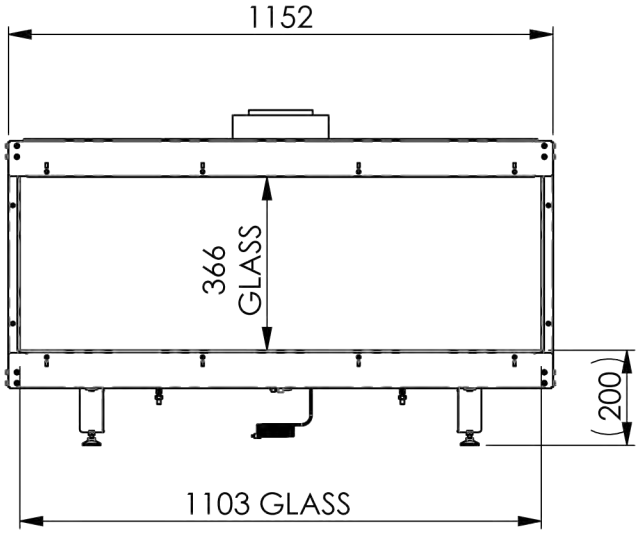
1152
366
GLASS
(200)
1103 GLASS

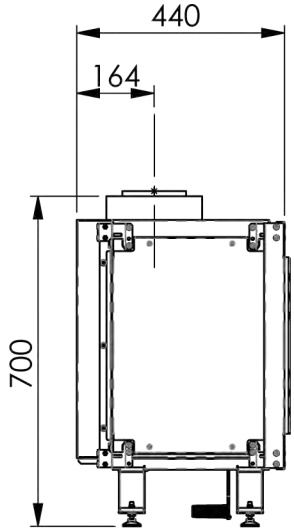
440
164
700

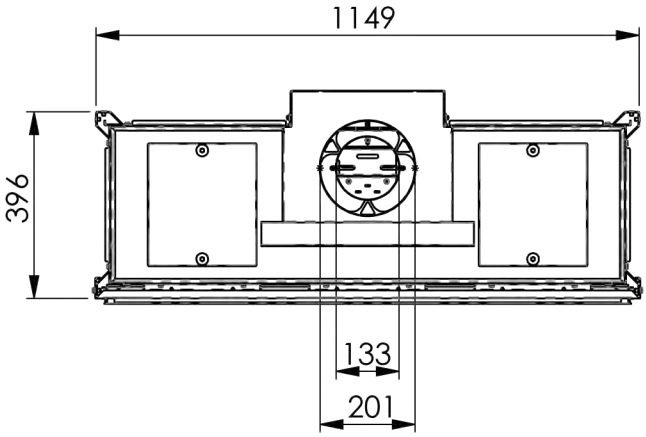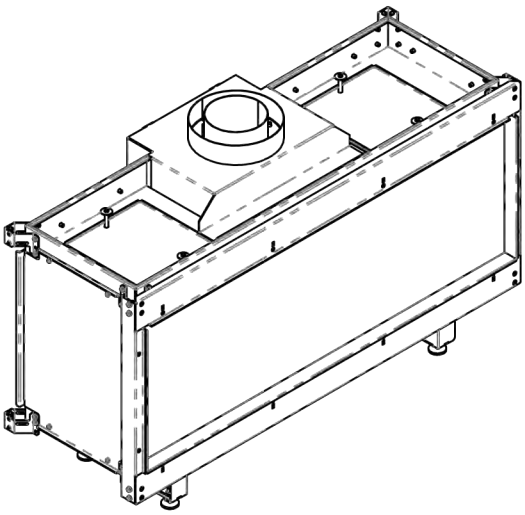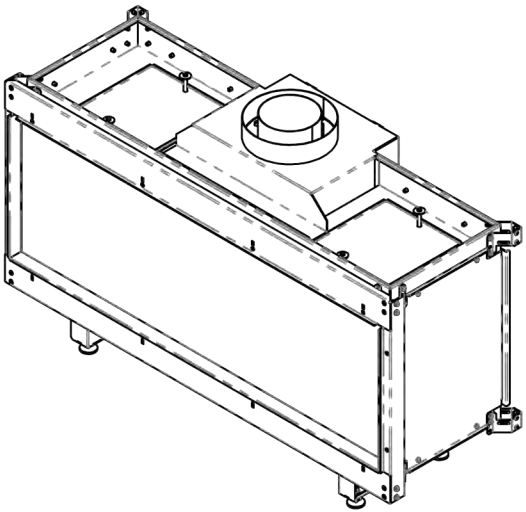
1149
396
133
201